ТАМОЖЕННЫЙ СОЮЗ

ОДОБРЕНИЕ ТИПА ТРАНСПОРТНОГО СРЕДСТВА

Серия RU № 0000225

№ ТС RU E-RU.MT39.00142

Срок действия с 31 декабря 2015 г. по 31 декабря 2018 г.

ОРГАН ПО СЕРТИФИКАЦИИ

продукции автомобилестроения ООО «Центр сертификации» (ОС ЦС)

454053, г. Челябинск, Троицкий тракт, д. 48-Б,
телефон: (351) 729-21-23, факс: (351) 729-21-23, e-mail: skostyaev@mail.ru,
№ РОСС RU.0001.11МТ39

ТРАНСПОРТНЫЕ СРЕДСТВА

МАРКА	–
КОММЕРЧЕСКОЕ НАИМЕНОВАНИЕ	**Цементировочный агрегат**
ТИП	**707412**
БАЗОВОЕ ТРАНСПОРТНОЕ СРЕДСТВО/ШАССИ	**— / Урал, 4320**
МОДИФИКАЦИИ	—
КАТЕГОРИЯ	**N_3G**
ЭКОЛОГИЧЕСКИЙ КЛАСС	**4**
ЗАЯВИТЕЛЬ И ЕГО АДРЕС	**Общество с ограниченной ответственностью «Челябинский машиностроительный завод»; ОГРН: 1107452001271; 454007, Российская Федерация, г. Челябинск, ул. Малогрузовая, д. 1, оф. 510; телефон: (351) 24-000-10, 24-000-20, факс: (351) 24-000-10, e-mail: trade@chmz.org**
ИЗГОТОВИТЕЛЬ И ЕГО АДРЕС	**Общество с ограниченной ответственностью «Челябинский машиностроительный завод»; 454007, Российская Федерация, г. Челябинск, ул. Малогрузовая, д. 1, оф. 510**
ПРЕДСТАВИТЕЛЬ ИЗГОТОВИТЕЛЯ И ЕГО АДРЕС	—
СБОРОЧНЫЙ ЗАВОД И ЕГО АДРЕС	**454038, Российская Федерация, г. Челябинск, ул. Строительная, 11**
ПОСТАВЩИК СБОРОЧНЫХ КОМПЛЕКТОВ И ЕГО АДРЕС	—

соответствуют требованиям технического регламента Таможенного союза «О безопасности колесных транспортных средств».

Действие данного ОДОБРЕНИЯ ТИПА ТРАНСПОРТНОГО СРЕДСТВА распространяется на партию транспортных средств в количестве 90 (Девяноста) шт. с идентификационными номерами (VIN) с X8970741?0FP3011 по X8970741?0FP3100.

Одобрение типа транспортного средства № **ТС RU E-RU.MT39.00142** Стр. **2**

Данное ОДОБРЕНИЕ ТИПА ТРАНСПОРТНОГО СРЕДСТВА без приложений недействительно.

Приложение № 1. Общие характеристики транспортного средства.

Приложение № 2. Перечень документов, явившихся основанием для оформления ОДОБРЕНИЯ ТИПА ТРАНСПОРТНОГО СРЕДСТВА.

Приложение № 3. Описание маркировки транспортного средства.

Приложение № 4. Общий вид транспортного средства на одной странице.

ДОПОЛНИТЕЛЬНАЯ ИНФОРМАЦИЯ

Данное «одобрение типа транспортного средства» является распространением «одобрения типа транспортного средства» № E-RU.MT39.A.00372, выданного до вступления в силу технического регламента Таможенного союза «О безопасности колесных транспортных средств».

Транспортные средства изготавливают на базе шасси: марка – Урал, тип – 4320, модификации – 4320-1951-70, 4320-1951-72, 4320-1951-74, 4320-1951-60, 4320-1951-62.

Руководитель органа по сертификации (подпись) **С.А. Костяев** (инициалы, фамилия)

Дата оформления «18» декабря 2015 г.

ОДОБРЕНИЕ ТИПА ТРАНСПОРТНОГО СРЕДСТВА УТВЕРЖДЕНО.

Внесена запись в реестр за № ТС RU E-RU.MT39.00142 от «18» декабря 2015 г.

Руководитель (заместитель Руководителя) **РОССТАНДАРТА** (наименование уполномоченного органа государственного управления) (подпись) **А.В. Кулешов** (инициалы, фамилия)

30 12 2015

Приложение № 1 Стр. 3

к одобрению типа транспортного средства № ТС RU E-RU.MT39.00142

ОБЩИЕ ХАРАКТЕРИСТИКИ ТРАНСПОРТНОГО СРЕДСТВА

Колесная формула / ведущие колеса	6х6 / все
Схема компоновки транспортного средства (ТС)	капотная, кабина за двигателем
Расположение двигателя	переднее продольное
Исполнение загрузочного пространства	платформа с оборудованием для цементирования скважин
Назначение	нагнетание рабочих жидкостей при цементировании скважин в процессе бурения, капитального ремонта и при проведении других промывочно-продавочных работ на нефтяных и газовых скважинах
Кабина	цельнометаллическая, двухдверная, трехместная, без спального места

Габаритные размеры, мм:	
– длина	9905
– ширина	2500
– высота	3200
База, мм	4555 + 1400
Колея передних / задних колес, мм	2010…2040 / 2010…2040
Масса транспортного средства в снаряженном состоянии, кг	15875
Технически допустимая максимальная масса транспортного средства, кг	16100
Технически допустимая максимальная масса, приходящаяся на каждую из осей транспортного средства, начиная с передней оси, кг:	
– на первую ось	5300
– на вторую ось	5400
– на третью ось	5400
Технически допустимая максимальная масса автопоезда, кг	буксировка прицепа не предусмотрена

для ТС на шасси	4320-1951-74	4320-1951-72	4320-1951-70
Двигатель внутреннего сгорания (марка, тип)	ЯМЗ-53602-10 и его комплектации	ЯМЗ-53642-10 и его комплектации	ЯМЗ-53622-10 и его комплектации
	четырехтактный дизель		
– количество и расположение цилиндров	6, рядное		
– рабочий объем цилиндров, $см^3$	6650		
– степень сжатия	17,5		
– максимальная мощность, кВт ($мин^{-1}$) по ГОСТ 14846-81	229 (2275…2325)	210 (2275…2325)	176,5 (2275…2325)
– максимальный крутящий момент, Н·м ($мин^{-1}$)	1226 (1300…1600)	1130 (1300…1600)	900 (1300…1600)
Топливо	дизельное		
Система питания (тип)	аккумуляторного типа с электронным управлением		
Блок управления (маркировка)	BOSCH, 0 281 020 111 или 650.3763140, модели EDC7UC31		
ТНВД (тип, маркировка)	BOSCH, 0 445 020 110 или 5340.1111010, типа CP3.3NH-MD		
Форсунки (тип, маркировка)	BOSCH, 0 445 120 178 или 5340.1112010, модели CRIN 3		
Нагнетатель воздуха (тип, маркировка)	Borg Warner, 53602.1118010, модели B2G или НПО «Турботехника», модели ТКР 80.15.13		
Воздушный фильтр (тип, маркировка)	ФВ 721.1109510-30 или ФВ 721.1109510-30Р		

Одобрение типа транспортного средства № TC RU E-RU.MT39.00142 Стр. 4

Приложение № 1

Система выпуска и нейтрализации отработавших газов	один глушитель; система нейтрализации отсутствует
Глушители (маркировка)	ООО «НТЦ МСП», 36.1201010-02 или ООО «Автотехнология», АТ-1201010

для ТС на шасси	4320-1951-60	4320-1951-62
Двигатель внутреннего сгорания (марка, тип)	ЯМЗ-65654 и его комплектации с ЯМЗ-65654-01 по ЯМЗ-65654-99	ЯМЗ-65652 и его комплектации с ЯМЗ-65652-01 по ЯМЗ-65652-99
	четырехтактный дизель	
– количество и расположение цилиндров	6, V-образное	
– рабочий объем цилиндров, $см^3$	11150	
– степень сжатия	17,5	
– максимальная мощность, кВт ($мин^{-1}$) по ГОСТ 14846-81	169,2 (2100)	198,6 (2100)
– максимальный крутящий момент, Н·м ($мин^{-1}$)	883 (1100…1500)	1128 (1100…1500)
Топливо	дизельное	
Система питания (тип)	аккумуляторного типа с электронным управлением	
Блок управления (маркировка)	М240	
ТНВД (тип, маркировка)	ЯЗДА, 47.1111005-10	
Насос-форсунки (тип, маркировка)	АЗПИ, А-04-011-01	
Нагнетатель воздуха (тип, маркировка)	НПО «Турботехника», ТКР-90 или CZ (Чехия), К-36	
Воздушный фильтр (тип, маркировка)	ФВ 721.1109510-30Р или ФВ 721.1109510-30	

Система выпуска и нейтрализации отработавших газов	один глушитель; система нейтрализации отсутствует
Глушители (маркировка)	ООО «НТЦ МСП», 36.1201010-02 или ООО «Автотехнология», АТ-1201010

для ТС на шасси	4320-1951-70	4320-1951-72	4320-1951-74	4320-1951-60	4320-1951-62
Трансмиссия (тип)	механическая				
Сцепление (марка, тип)	ЯМЗ-182-76	MFZ 430 SACHS или MFZ 430 Hammer или ЯМЗ-183-76		MFZ 430 SACHS	
	сухое, однодисковое				
Коробка передач (марка, тип)	ЯМЗ-0905, ЯМЗ-1105	ЯМЗ-0905, ЯМЗ-1105, ЯМЗ-1205	ЯМЗ-1205, ZF, 9S1310TO, 9JS135TA	ЯМЗ-2361	ЯМЗ-11055
	с ручным управлением				

для коробок передач	ЯМЗ-0905, ЯМЗ-1105, ЯМЗ-2361, ЯМЗ-11055	ЯМЗ-1205	ZF, 9S1310TO	9JS135TA
– число передач	вперед - 5, назад - 1		вперед - 9, назад - 1	
– передаточные числа				
понижающая -	–	–	–	11,02
I	5,22	5,17	9,48	6,55
II	2,90	2,75	6,58	4,64
III	1,52	1,51	4,68	3,36

Одобрение типа транспортного средства № ТС RU E-RU.MT39.00142 Стр. 5

Приложение № 1

для коробок передач	ЯМЗ-0905, ЯМЗ-1105, ЯМЗ-2361, ЯМЗ-11055	ЯМЗ-1205	ZF, 9S1310TO	9JS135TA
IV	1,00	1,00	3,48	2,46
V	0,71	0,7	2,62	1,95
VI	0,71	0,7	1,89	1,38
VII	–	–	1,35	1,00
VIII	–	–	1,00	0,73
IX	–	–	0,75	–
задний ход I	5,22	5,17	8,97	11,52

Раздаточная коробка (тип)	механическая, с цилиндрическим блокируемым межосевым дифференциалом
– число передач	2
– передаточное число – высшее – низшее	 1,21 или 1,04 2,15
Главная передача (тип)	двойная, коническо-цилиндрическая
– передаточное число	7,49
Подвеска	
Передняя (описание)	стандартная, зависимая, на двух продольных полуэллиптических рессорах, с гидравлическими телескопическими амортизаторами
Задняя (описание)	зависимая, балансирная, с реактивными штангами, на двух продольных полуэллиптических рессорах или зависимая, пневматическая с продольными рычагами и реактивными штангами

Рулевое управление (описание)	МАЗ – 64229 или RBL C-700, с гидроусилителем
– рулевой механизм (тип)	«винт – шариковая гайка – рейка – сектор»

Тормозные системы	
Рабочая (описание)	пневмогидравлический привод: пневматическая часть – двухконтурный привод с разделением на передний мост и заднюю тележку; гидравлическая часть – привод трехконтурный, разделен на передний мост, колеса задней тележки левого и правого борта или пневматический двухконтурный привод с разделением на передний мост и заднюю тележку; с АБС; тормозные механизмы всех колес барабанные
Запасная (описание)	каждый контур рабочей тормозной системы
Стояночная (описание)	трансмиссионный тормоз барабанного типа с механическим приводом (при применении пневмогидравлического привода тормозной системы) или с приводом от пружинных энергоаккумуляторов, действующим на тормозные механизмы колес среднего и заднего мостов (при применении пневматического привода рабочей тормозной системы)
Вспомогательная (износостойкая) (описание)	моторный тормоз-замедлитель

Шины	обозначение размера	индекс несущей способности для максимально допустимой нагрузки	обозначение категории скорости
	425/85 R21	156	G
	425/85 R21	156	J
	425/85 R21	156	G
	12.00 R20	150/146 или 154/149	J
	500/70-20 (1200x500-508)	156	F

Одобрение типа транспортного средства № ТС RU E-RU.MT39.00142 Стр. 6

Приложение № 1

Оборудование транспортного средства	держатель запасного колеса; по заказу: фары освещения рабочей зоны, противооткатные упоры

Руководитель органа по сертификации (подпись) **С.А. Костяев** (инициалы, фамилия)

Приложение № 2 Стр. 7

к одобрению типа транспортного средства № ТС RU E-RU.MT39.00142

Перечень документов, явившихся основанием для оформления ОДОБРЕНИЯ ТИПА ТРАНСПОРТНОГО СРЕДСТВА

Элементы объектов технического регулирования, в отношении которых установлены требования безопасности	Наименование и происхождение документа, подтверждающего соответствие	Номер документа и дата выпуска
1	2	3
Интерфейс, пункт 15 ТР ТС 018/2011	Одобрение типа, Орган по сертификации продукции автомобилестроения ООО «Центр сертификации», РОСС RU.0001.11МТ39, Российская Федерация	E-RU.MT39.A.00372 с 09.07.2014
Световозвращатели, Правила ЕЭК ООН № 3-02	—"—	—"—
	Одобрение типа, Орган по сертификации механических транспортных средств и прицепов, их составных частей и предметов оборудования «САТР-ФОНД» Межотраслевого Фонда «Сертификация автотранспорта САТР», РОСС RU.0001.11МТ02, Российская Федерация	ТС RU K-RU.MT02.00020 с 01.07.2015 по 31.12.2015
Устройства для освещения заднего регистрационного знака, Правила ЕЭК ООН № 4-00	Одобрение типа, Орган по сертификации продукции автомобилестроения ООО «Центр сертификации», РОСС RU.0001.11МТ39, Российская Федерация	E-RU.MT39.A.00372 с 09.07.2014
Указатели поворота, Правила ЕЭК ООН № 6-01	Одобрение типа, Орган по сертификации механических транспортных средств и прицепов, их составных частей и предметов оборудования «САТР-ФОНД» Межотраслевого Фонда «Сертификация автотранспорта САТР», РОСС RU.0001.11МТ02, Российская Федерация	ТС RU K-RU.MT02.00020 с 01.07.2015 по 31.12.2015
Габаритные огни, сигналы торможения, Правила ЕЭК ООН № 7-02	—"—	—"—
Устойчивость к воздействию внешних источников электромагнитного излучения и электромагнитная совместимость, Правила ЕЭК ООН № 10-03	—"—	—"—
Эффективность тормозных систем, Правила ЕЭК ООН № 13-10, Правила ЕЭК ООН № 13-11	—"—	—"—
Места крепления ремней безопасности, Правила ЕЭК ООН № 14-07	—"—	—"—

Одобрение типа транспортного средства № **ТС RU E-RU.MT39.00142** Стр. 8

Приложение № 2

1	2	3
Оснащение транспортных средств удерживающими системами, Правила ЕЭК ООН № 16-06	Одобрение типа, Орган по сертификации механических транспортных средств и прицепов, их составных частей и предметов оборудования «САТР-ФОНД» Межотраслевого Фонда «Сертификация автотранспорта САТР», РОСС RU.0001.11МТ02, Российская Федерация	ТС RU K-RU.MT02.00020 с 01.07.2015 по 31.12.2015
Защита транспортного средства от несанкционированного использования, Правила ЕЭК ООН № 18-03	—"—	—"—
Фары ближнего и дальнего света, Правила ЕЭК ООН № 20-03	—"—	—"—
Фонари заднего хода, Правила ЕЭК ООН № 23-00	—"—	—"—
Выбросы, Правила ЕЭК ООН № 24-03	—"—	—"—
Оснащение звуковыми сигнальными приборами, Правила ЕЭК ООН № 28-00	—"—	—"—
Защитные свойства кабин, Правила ЕЭК ООН № 29-02	—"—	—"—
Лампы накаливания, Правила ЕЭК ООН № 37-03	—"—	—"—
	Одобрение типа, Орган по сертификации продукции автомобилестроения ООО «Центр сертификации», РОСС RU.0001.11МТ39, Российская Федерация	E-RU.MT39.A.00372 с 09.07.2014
Задние противотуманные огни, Правила ЕЭК ООН № 38-00	Одобрение типа, Орган по сертификации механических транспортных средств и прицепов, их составных частей и предметов оборудования «САТР-ФОНД» Межотраслевого Фонда «Сертификация автотранспорта САТР», РОСС RU.0001.11МТ02, Российская Федерация	ТС RU K-RU.MT02.00020 с 01.07.2015 по 31.12.2015
Механизмы измерения скорости, Правила ЕЭК ООН № 39-00	—"—	—"—
Оснащение безопасными стеклами, Правила ЕЭК ООН № 43-00, Правила ЕЭК ООН № 43-01	—"—	—"—
Оснащение устройствами непрямого обзора, Правила ЕЭК ООН № 46-02	—"—	—"—

Одобрение типа транспортного средства № ТС RU E-RU.MT39.00142 Стр. 9

Приложение № 2

1	2	3
Оснащение устройствами освещения и световой сигнализации, Правила ЕЭК ООН № 48-03	Одобрение типа, Орган по сертификации продукции автомобилестроения ООО «Центр сертификации», РОСС RU.0001.11МТ39, Российская Федерация	E-RU.MT39.A.00372 с 09.07.2014
Внешний шум, Правила ЕЭК ООН № 51-01, Правила ЕЭК ООН № 51-02	Одобрение типа, Орган по сертификации механических транспортных средств и прицепов, их составных частей и предметов оборудования «САТР-ФОНД» Межотраслевого Фонда «Сертификация автотранспорта САТР», РОСС RU.0001.11МТ02, Российская Федерация	ТС RU K-RU.MT02.00020 с 01.07.2015 по 31.12.2015
Оснащение шинами*, Правила ЕЭК ООН № 54-00	—"—	—"—
Травмобезопасность наружных выступов, Правила ЕЭК ООН № 61-00	—"—	—"—
Количество, месторасположение и характеристики задних опознавательных знаков для транспортных средств большой длины и грузоподъемности, Правила ЕЭК ООН № 70-01	Одобрение типа, Орган по сертификации продукции автомобилестроения ООО «Центр сертификации», РОСС RU.0001.11МТ39, Российская Федерация	E-RU.MT39.A.00372 с 09.07.2014
Рулевое управление, Правила ЕЭК ООН № 79-01	Одобрение типа, Орган по сертификации механических транспортных средств и прицепов, их составных частей и предметов оборудования «САТР-ФОНД» Межотраслевого Фонда «Сертификация автотранспорта САТР», РОСС RU.0001.11МТ02, Российская Федерация	ТС RU K-RU.MT02.00020 с 01.07.2015 по 31.12.2015
Оснащение устройствами ограничения максимальной скорости, Правила ЕЭК ООН № 89-00	—"—	—"—
Боковые габаритные фонари, Правила ЕЭК ООН № 91-00	—"—	—"—
	Одобрение типа, Орган по сертификации продукции автомобилестроения ООО «Центр сертификации», РОСС RU.0001.11МТ39, Российская Федерация	E-RU.MT39.A.00372 с 09.07.2014

Одобрение типа транспортного средства № **ТС RU E-RU.MT39.00142** Стр. **10**

Приложение № 2

1	2	3
Выбросы, Правила ЕЭК ООН № 96-02 (экологический класс 4)	Одобрение типа, Орган по сертификации механических транспортных средств и прицепов, их составных частей и предметов оборудования «САТР-ФОНД» Межотраслевого Фонда «Сертификация автотранспорта САТР», РОСС RU.0001.11МТ02, Российская Федерация	ТС RU K-RU.MT02.00020 с 01.07.2015 по 31.12.2015
Светоотражающая маркировка, Правила ЕЭК ООН № 104-00	Одобрение типа, Орган по сертификации продукции автомобилестроения ООО «Центр сертификации», РОСС RU.0001.11МТ39, Российская Федерация	E-RU.MT39.A.00372 с 09.07.2014
Уровень шума от качения шин*, Правила ЕЭК ООН № 117-01	Одобрение типа, Орган по сертификации механических транспортных средств и прицепов, их составных частей и предметов оборудования «САТР-ФОНД» Межотраслевого Фонда «Сертификация автотранспорта САТР», РОСС RU.0001.11МТ02, Российская Федерация	ТС RU K-RU.MT02.00020 с 01.07.2015 по 31.12.2015
Системы отопления, Правила ЕЭК ООН № 122-00	—"—	—"—
Внутренний шум, пункт 2 приложения № 3 к ТР ТС 018/2011	—"—	—"—
Содержание вредных (загрязняющих) веществ в воздухе обитаемого помещения транспортного средства, пункт 3 приложения № 3 к ТР ТС 018/2011	—"—	—"—
Устойчивость, пункт 4 приложения № 3 к ТР ТС 018/2011	—"—	—"—
Передняя обзорность, пункт 5 приложения № 3 к ТР ТС 018/2011	—"—	—"—
Вентиляция, отопление и кондиционирование, пункт 6 приложения № 3 к ТР ТС 018/2011	—"—	—"—

Одобрение типа транспортного средства № **ТС RU E-RU.MT39.00142** Стр. **11**

Приложение № 2

1	2	3
Габаритные и весовые ограничения, действующие в отношении транспортных средств, пункт 14 приложения № 3 к ТР ТС 018/2011, приложение № 5 к ТР ТС 018/2011	Одобрение типа, Орган по сертификации продукции автомобилестроения ООО «Центр сертификации», РОСС RU.0001.11МТ39, Российская Федерация	E-RU.MT39.A.00372 с 09.07.2014
Требования к транспортным средствам, предназначенным для обслуживания нефтяных и газовых скважин пункт 1.14 приложения № 6 к ТР ТС 018/2011	—"—	—"—
Маркировка и возможность идентификации, приложение № 7 к ТР ТС 018/2011	Декларация о соответствии, Общество с ограниченной ответственностью «Челябинский машиностроительный завод», Российская Федерация	ТС N RU Д-RU.MT39.B.00885 с 10.12.2015 по 09.12.2019

* – допускается установка шин, соответствующих критериям размерности, минимально допустимого индекса нагрузки, минимальной скоростной категории и имеющих отличные от указанных подтверждающие соответствие документы, при наличии на шинах маркировки по Правилам ЕЭК ООН № 54, а также по Правилам ЕЭК ООН № 117 при условии предоставления в орган по сертификации информации об указанной маркировке.

Руководитель органа по сертификации (подпись) **С.А. Костяев** (инициалы, фамилия)

Приложение № 3 Стр. 12

к одобрению типа транспортного средства № ТС RU E-RU.MT39.00142

ОПИСАНИЕ МАРКИРОВКИ ТРАНСПОРТНОГО СРЕДСТВА

1. Место расположения и форма единого знака обращения продукции на рынке государств – членов Таможенного союза:
   На табличке изготовителя.
   Единый знак обращения продукции на рынке государств – членов Таможенного союза выполнен в соответствии с Решением Комиссии Таможенного союза от 15 июля 2011 г. № 711.
2. Место расположения таблички изготовителя:
   В нижней части проема правой двери кабины.
3. Место расположения идентификационного номера:

3.1. На табличке изготовителя.

3.2. На правом лонжероне рамы автомобиля, в передней его части.

4. Структура и содержание идентификационного номера (номеров) транспортных средств:

1	2	3	4	5	6	7	8	9	10	11	12	13	14	15	16	17
X	8	9	7	0	7	4	1	2	?	0	F	P	3	?	?	?

поз. 1 - 3: Международный идентификационный код изготовителя (WMI):
X89 – код изготовителя (см. также поз.12-14), указывающий на то, что объем его производства не превышает 500 ед. в год.

поз. 4 - 9: Код типа транспортного средства:
707412 – 707412.

поз. 10: Код года выпуска согласно Таблице 1 приложения № 7 к техническому регламенту Таможенного союза «О безопасности колесных транспортных средств» (ТР ТС 018/2011).

поз. 11 0 – постоянный символ.

поз. 12 - 14: FP3 – код изготовителя (совместно с WMI) – общество с ограниченной ответственностью «Челябинский машиностроительный завод».

поз. 15 - 17: Производственный номер транспортного средства.

Руководитель органа по сертификации (подпись) **С.А. Костяев** (инициалы, фамилия)

Приложение № 4 Стр. 13

к одобрению типа транспортного средства № ТС RU E-RU.MT39.00142

ОБЩИЙ ВИД ТРАНСПОРТНОГО СРЕДСТВА

тип – 707412, коммерческое наименование – Цементировочный агрегат

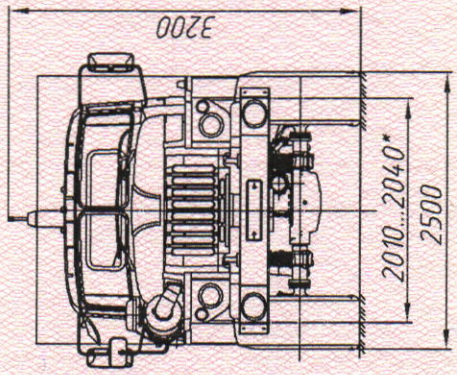

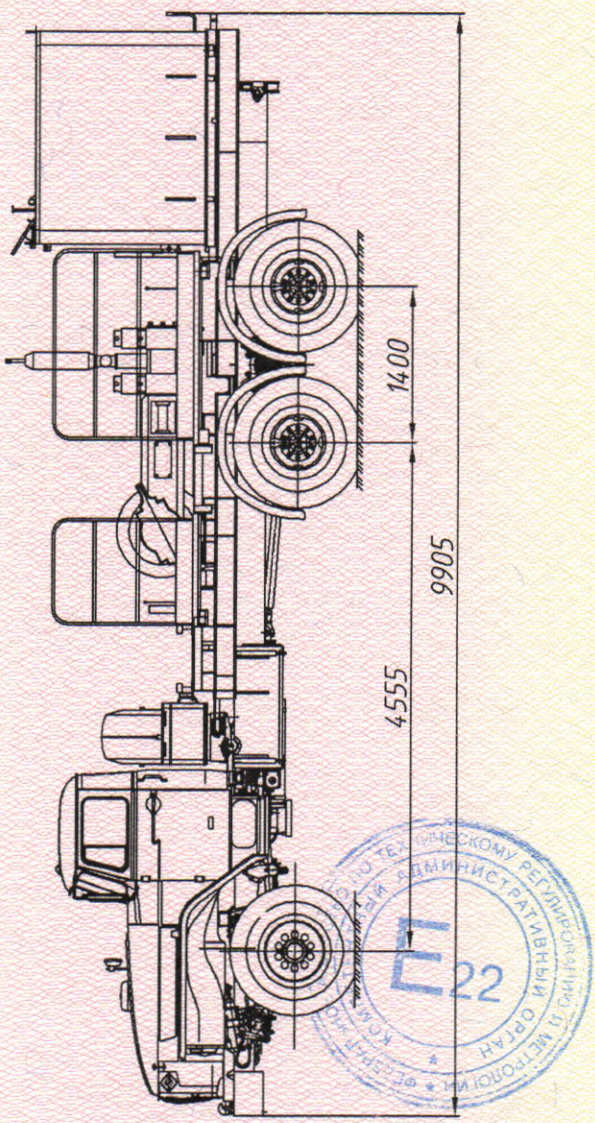

* колея передних и задних колес